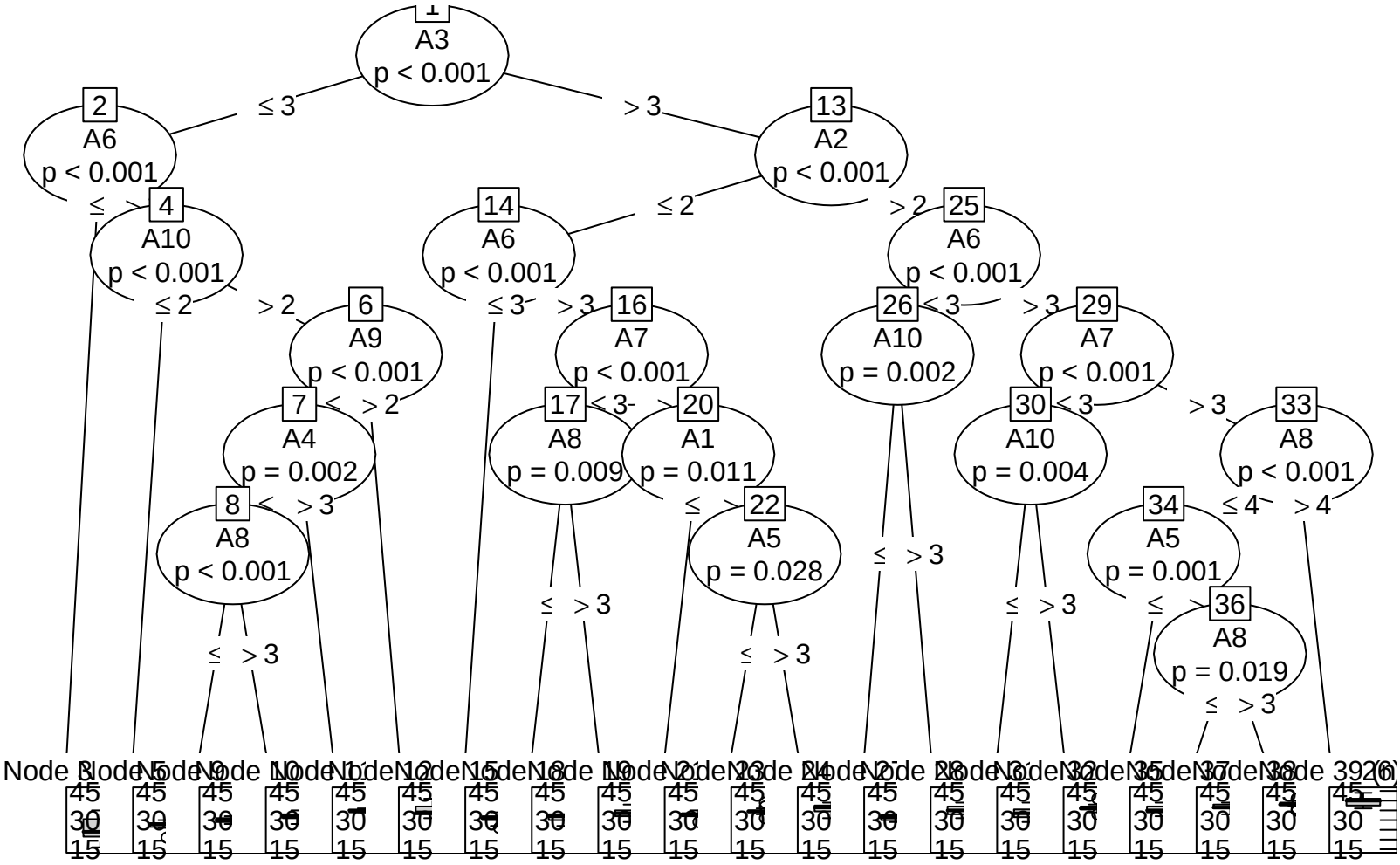
1
A3
p < 0.001
≤ 3
> 3
2
A6
p < 0.001
13
A2
p < 0.001
≤ 2
> 2
4
A10
p < 0.001
14
A6
p < 0.001
25
A6
p < 0.001
≤ 2
> 2
6
A9
p < 0.001
≤ 3
> 3
16
A7
p < 0.001
26
A10
p = 0.002
< 3
> 3
29
A7
p < 0.001
7
A4
p = 0.002
17
A8
p = 0.009
20
A1
p = 0.011
30
A10
p = 0.004
33
A8
p < 0.001
8
A8
p < 0.001
22
A5
p = 0.028
34
A5
p = 0.001
36
A8
p = 0.019
≤ 4
> 4
≤
> 3